Ponzio

PT/PE 60

System okienno-drzwiowy izolowany termicznie

PT/PE 60

Trzykomorowy system profili aluminiowych izolowany termicznie przeznaczony do wykonywania elementów zabudowy zewnętrznej.

Trzykomorowa konstrukcja usprawnia funkcjonowanie systemu i zachęca inwestorów do jego stosowania. Dodatkowa komora powoduje zwiększenie sztywności, dzięki temu w systemie można wykonywać konstrukcje o dużych gabarytach.

System pozwala na wykonywanie jedno i dwuskrzydłowych drzwi otwieranych na zewnątrz i do wewnątrz o różnych rozwiązaniach progowych (w PT 60) oraz okien (PE 60) z rowkiem okuciowym w standardzie „euro". Konstrukcja profili z „eurorowkiem" pozwala na zastosowanie szerszej gamy okuć oraz ułatwia ich montaż. W systemie można stosować okucia do okien trapezowych, łukowych, okrągłych, uchylno-rozwieralnych, uchylno-przesuwnych oraz w podwyższonej, 2 klasie antywłamaniowości. Profile aluminiowe poddawane są anodowaniu lub lakierowaniu. Do wyboru są wszystkie kolory z palety RAL, rustykalne, imitujące drewno oraz profile w wersji dwukolorowej. Malowanie odbywa się w nowoczesnej lakierni proszkowej, a proces technologiczny odpowiada wszystkim normom europejskim. Znak jakości Qualicoat daje gwarancję najwyższej jakości wykonania powierzchni profili.

PE 60

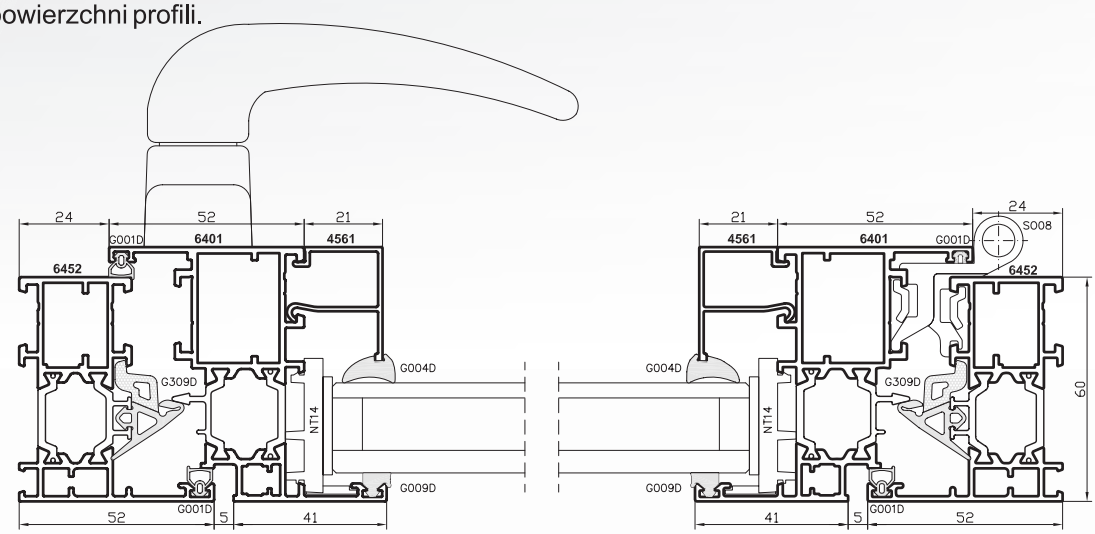

PT 60

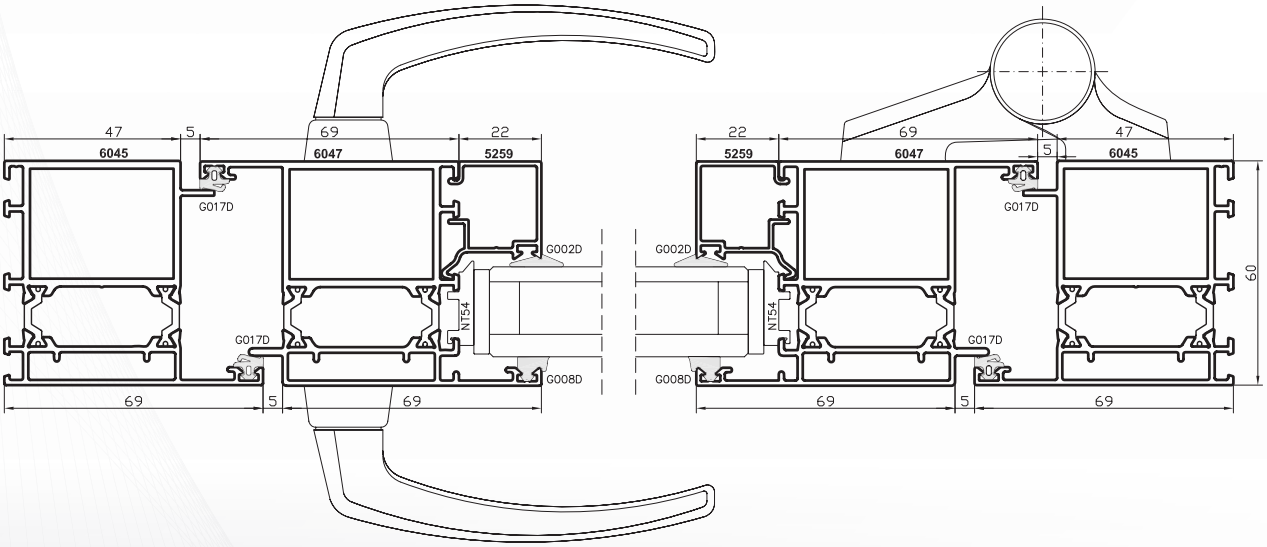

Systemy:	**Ponzio PT/PE 60**
Opis:	**PT 60** - system okienno-drzwiowy/ **PE 60** - system okienny
Zastosowanie:	produkcja okien, drzwi, przestrzennych zabudów zewnętrznych
Głębokość ościeżnicy:	60 mm
Głębokość skrzydła:	60-68 mm
Grubość wypełnienia:	8-48 mm / 10-51 mm (PE 60)
Ramowy współczynnik przenikania ciepła	U_f= 2,0-2,8 W/m^{2}K
Przekładka termiczna:	24 mm
Dopuszczenia:	Certyfikat zgodności: 2 klasa antywłamaniowości wg PN ENV 1627:2006; Wstępne badania typu wg PN-EN 14351

Ponzio Polska Sp. z o.o., 09-472 Słupno, Cekanowo, ul. Płocka 22

tel. +48 24 267 50 00, fax +48 24 267 50 01
www.ponzio.pl e-mail: ponzio@ponzio.pl